AyudasDinámicas®
Productos para una mayor independencia

Patas para asiento de ducha inoxidable accesorio blanco

ref: LI2214.201B-I

https://www.ayudasdinamicas.com/p/asientos-abatibles/patas-para-asiento-de-ducha-inoxidable-accesorio-blanco

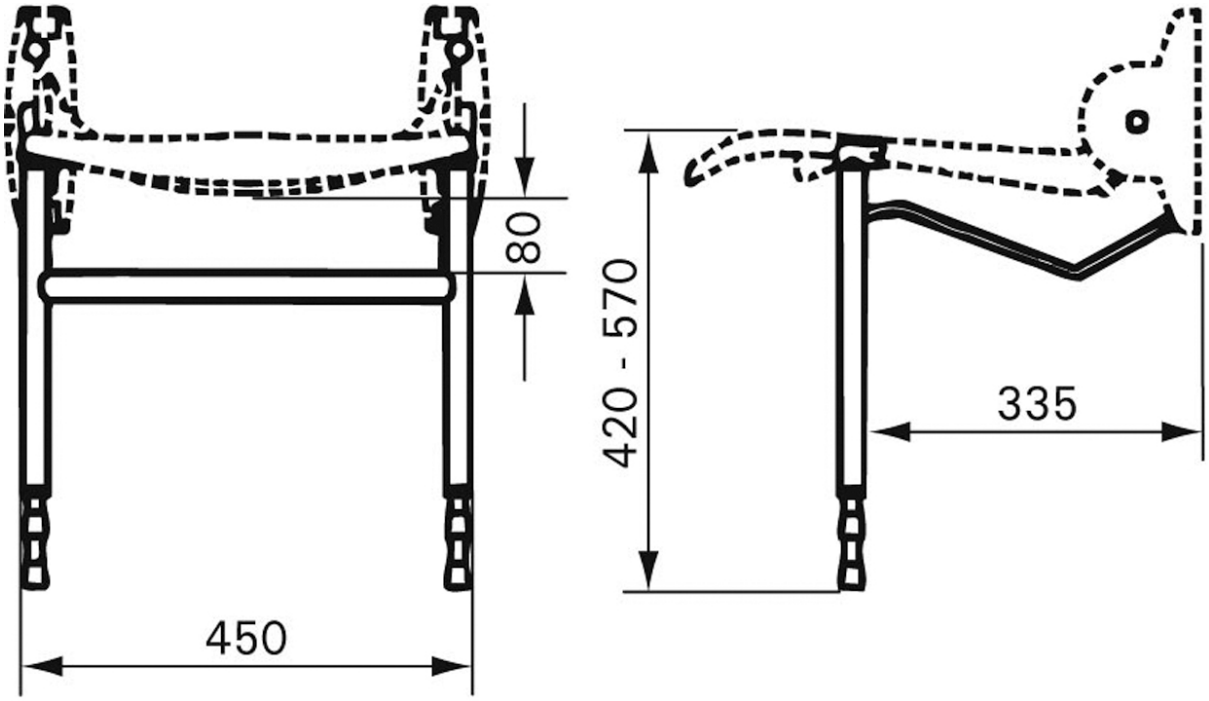

Patas de altura regulable que se adaptan a los asientos de ducha Linido y sirven para repartir mejor el peso, se recomienda para usuarios de más de 125 Kg. o cuando la pared disponible lo requiera.

Se pliegan junto al asiento.

Se pueden montar después de haber instalado el asiento.

Tabla de medidas y modelos

Modelo	Altura regulable

AyudasDinámicas®
Productos para una mayor independencia

LI2214.201B-I	de 42 a 57 cm